Ecco alcuni esempi di differenti strutture di supporti metallici e/o sagome dei rivestimenti.
La scelta della struttura più appropriata viene effettuata in base alla forma dei pezzi da lavorare
o alle caratteristiche degli impianti su cui devono essere montate le ruote di contatto.
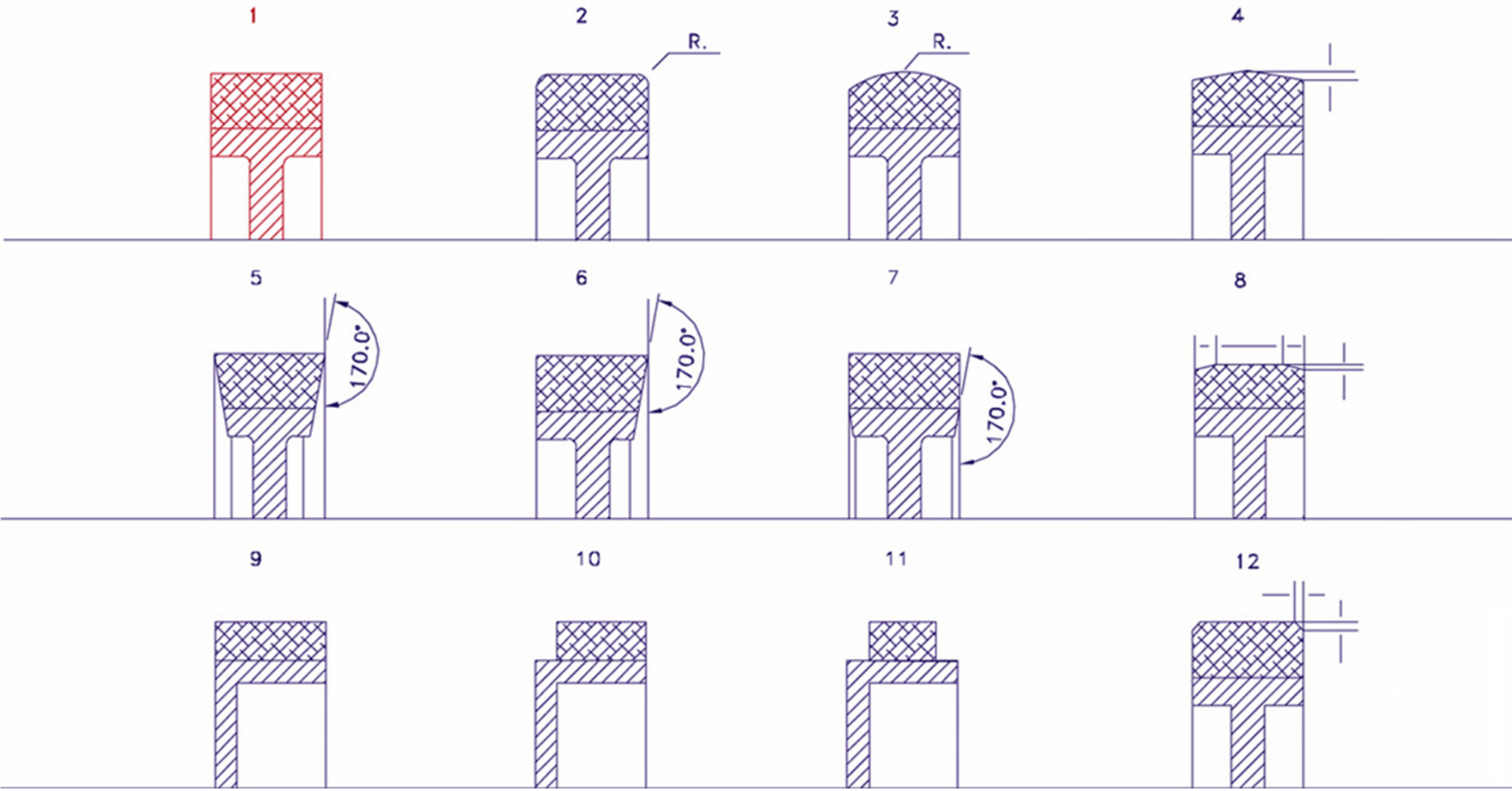
Pos. 1 standard
Pos. 2-12 produzione a richiesta